Elevador manual multiuso

BD 2



Capacidad 180 kg

Pequeño y portátil, se transporta con facilidad para instalarlo en la obra de forma inmediata.

Ruedas con eje extensible para una mayor estabilidad en la elevación de cargas voluminosas.

El elevador indispensable para cualquier instalación en la obra o en el taller gracias a sus diversos accesorios

- Mástil de aluminio (raíles anti-torsión)
- **Poleas de acero con rodamientos**
- Utilización inmediata en obra
- **Patas inferiores desmontables** para facilitar su transporte
- Accionamiento manual con manivela, **freno automático** y cable especial para elevación
- Cómodo transporte en cualquier vehículo
- Patas inferiores con ruedas de 76 de diámetro, pivotantes y provistas de freno
- Base con dos ruedas de 250 mm de diámetro con **eje extensible**
- Bloqueo de los raíles durante el transporte
- Diversos accesorios para distintos tipos de cargas

	BD 2
Capacidad	180 kg
Peso	63,5 kg
Altura de elevación : - con horquilla - con plataforma - con gancho	 3.74 m 3,89m 3,47 m



Ruedas con eje extensible



Versión con plataforma



Versión con gancho



Lista para el transporte



BD 2 con viga de 7 m - peso 180

Para la elevación

Horquilla de longitud regulable



Soporte + gancho



Plataforma



Accesorios

Bastidor vidrio hasta 180 kg



Otros accesorios consultar



Elevador manual multiuso

BD 2

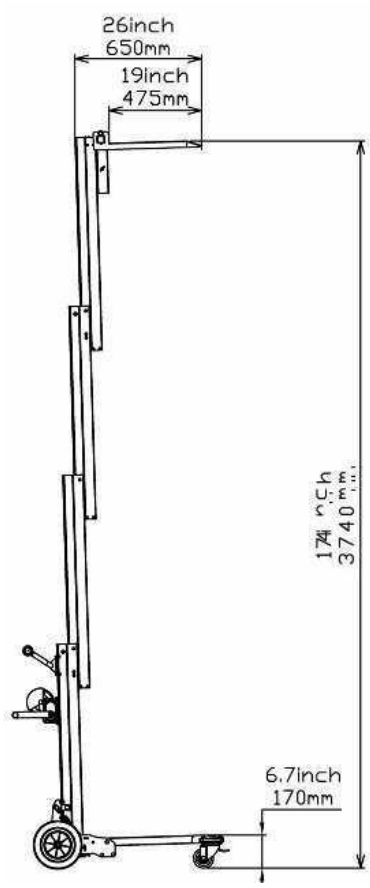

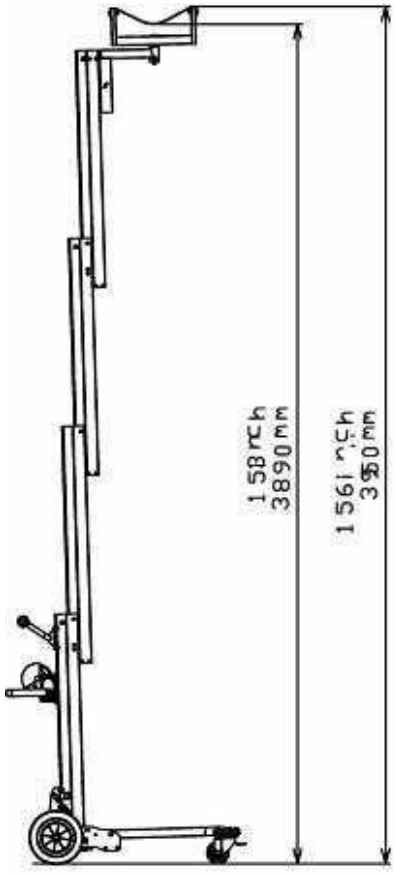

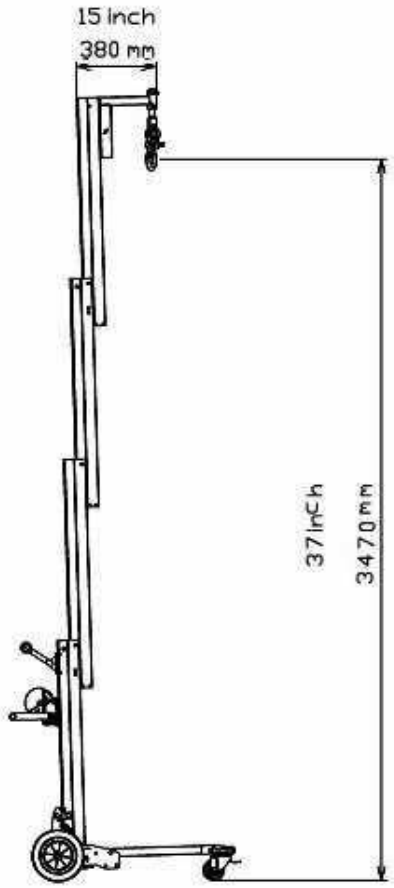

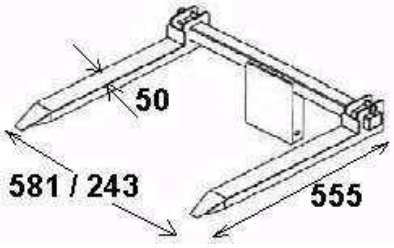

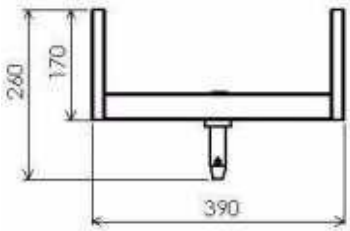

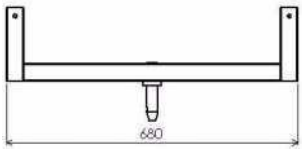

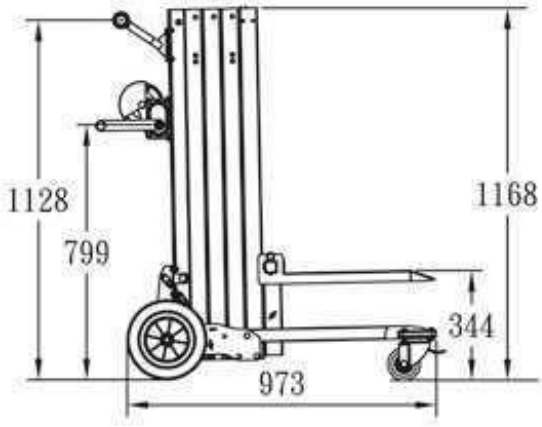

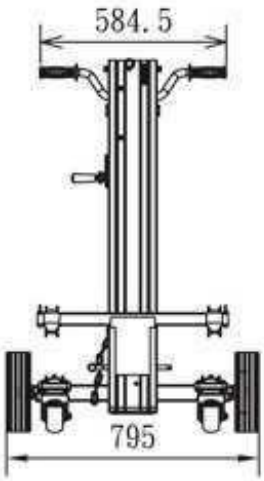

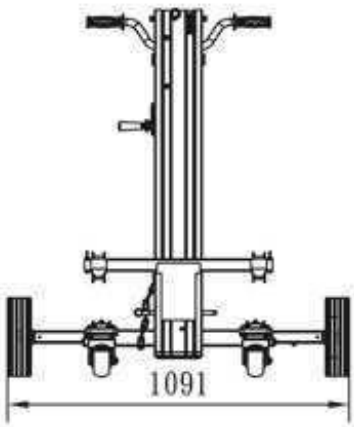

Elevador manual multiuso

BD 2









◄Con bastidor para ventanas cenitales



-Descripción sujeta a modificaciones-